КФШЛ4.32264.001СБ

Рис.1

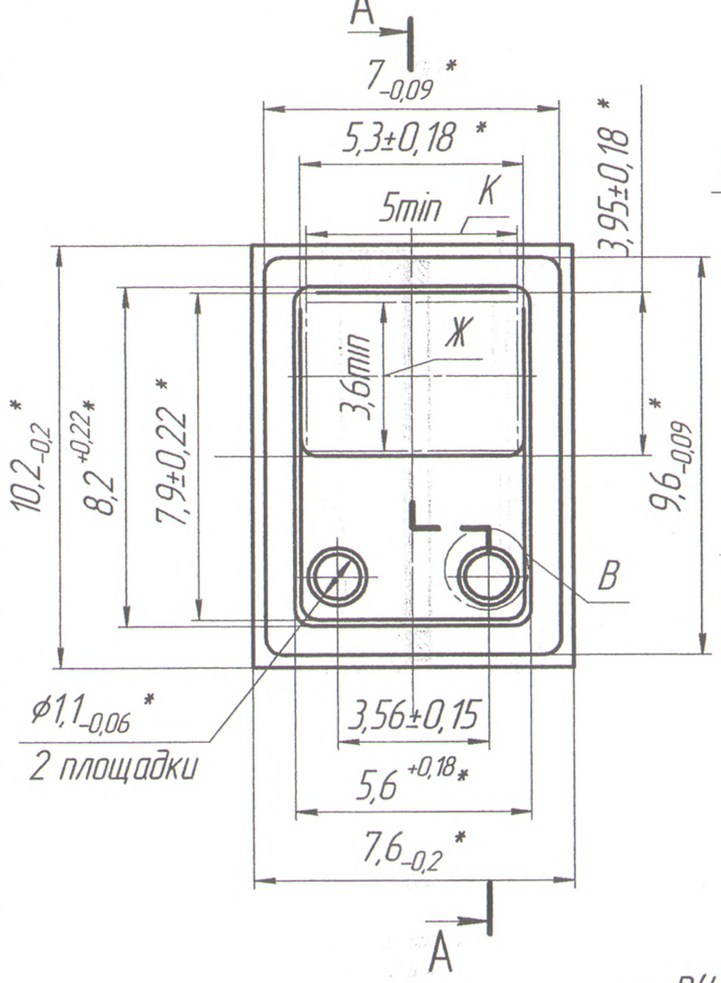

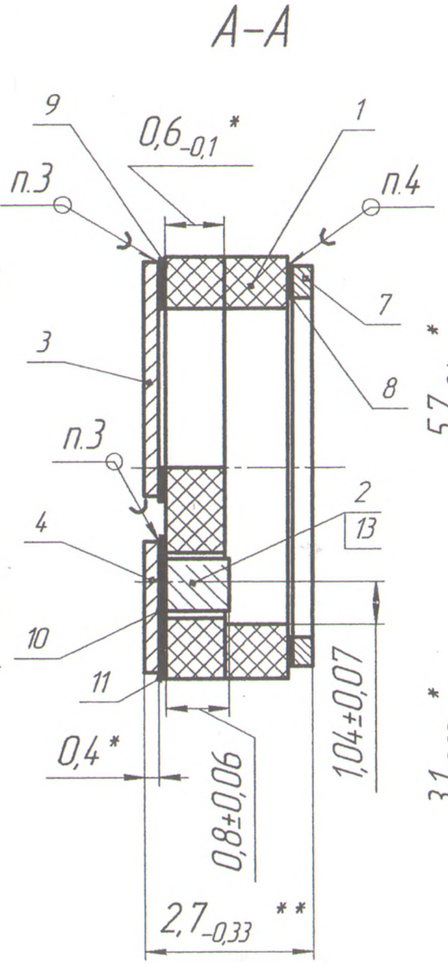

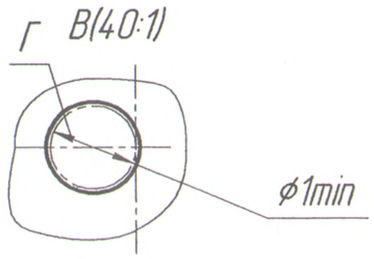

Рис.2
Остальное см. рис.1

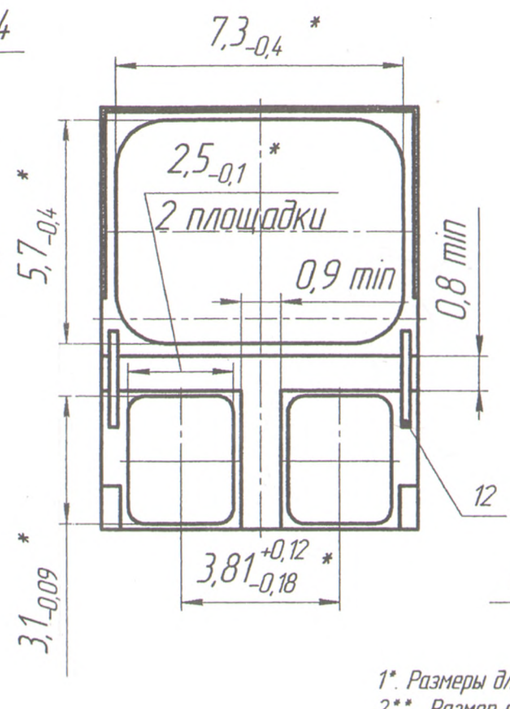

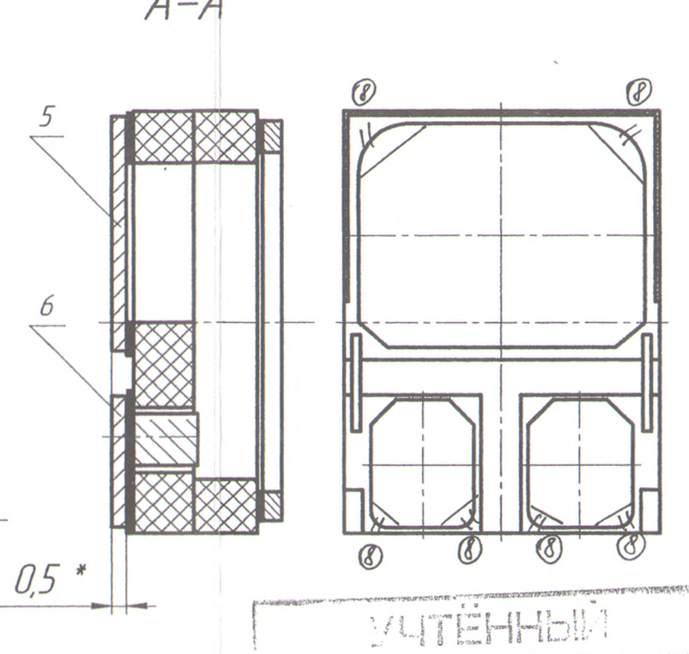

Обозначение	Рис.	Площадь покрытия, $см^2$			Расчетное содержание драгметаллов, г			Масса, г
		С проволочной перемычкой	Без проволочной перемычки	Проволочной перемычки	С проволочной перемычкой	Без проволочной перемычки	Проволочной перемычки	
КФШЛ4.32264.001СБ	1	1,8675	1,8208	0,0467	$16,2192 \times 10^{-3}$	$15,8139 \times 10^{-3}$	$0,4053 \times 10^{-3}$	≤ 0,65
-01СБ	2	1,9362	1,8895		$16,8159 \times 10^{-3}$	$16,4103 \times 10^{-3}$		≤ 0,65

1*. Размеры для справок.
2**. Размер после покрытия.
3. Паять герметично детали 3 и 4, 5 и 6 к плате поз 1 за счет прокладок поз 9 и 10 соответственно.
4. Паять герметично ободок поз. 7 к плате поз. 1 за счет прокладки поз. 8
5. Электрическая связь деталей поз. 2 и 4 , 2 и 6 осуществляется пайкой за счет ленты плющенной поз. 11.
6. Покрытие основания – Н3.3л.4.
7. Требования к покрытию и поверхности монтажной площадки за пределами зоны Ж х К, выводов столбиковых за пределами зоны Г не регламентируются.
8. Допускается:
а) растекание припоя по металлизированным поверхностям и деталям поз. 3, 4,5, 6 и 7;
б) в отдельных местах уменьшение никелевого покрытия на 75%, золотого на 50%;
в) смещение и разворот деталей поз. 3, 4, 5 ,6 и 7 не приводящие к увеличению габаритных размеров.
9. После гальванопокрытия проволочную перемычку поз. 12 удалить. Допускаются остатки контактирующего провода или нарушение покрытия от контактирования провода на площадках под разварку.

Учтённый экземпляр

8		ИТ1630		29.03.23	КФШЛ4.32264.001СБ	
7	Зам	21733584		30.08.24		
Изм.	Лист	№ докум.	Подп.	Дата		
Разраб.		Новиков			Основание Сборочный чертеж	Лит. А; Масса см.табл; Масштаб 10:1
Пров.		Агапова				Лист; Листов 1
Т.контр.		Мельникова				
Гл.технолог		Семина				
Н.контр.		Федорова				
Утв.		Панферов				

Копировал Формат А2

Инв. № подл. | Подп. и дата | Взам. инв. № | Инв. № дубл. | Подп. и дата