ГВАТ.431322.012 ГЧ

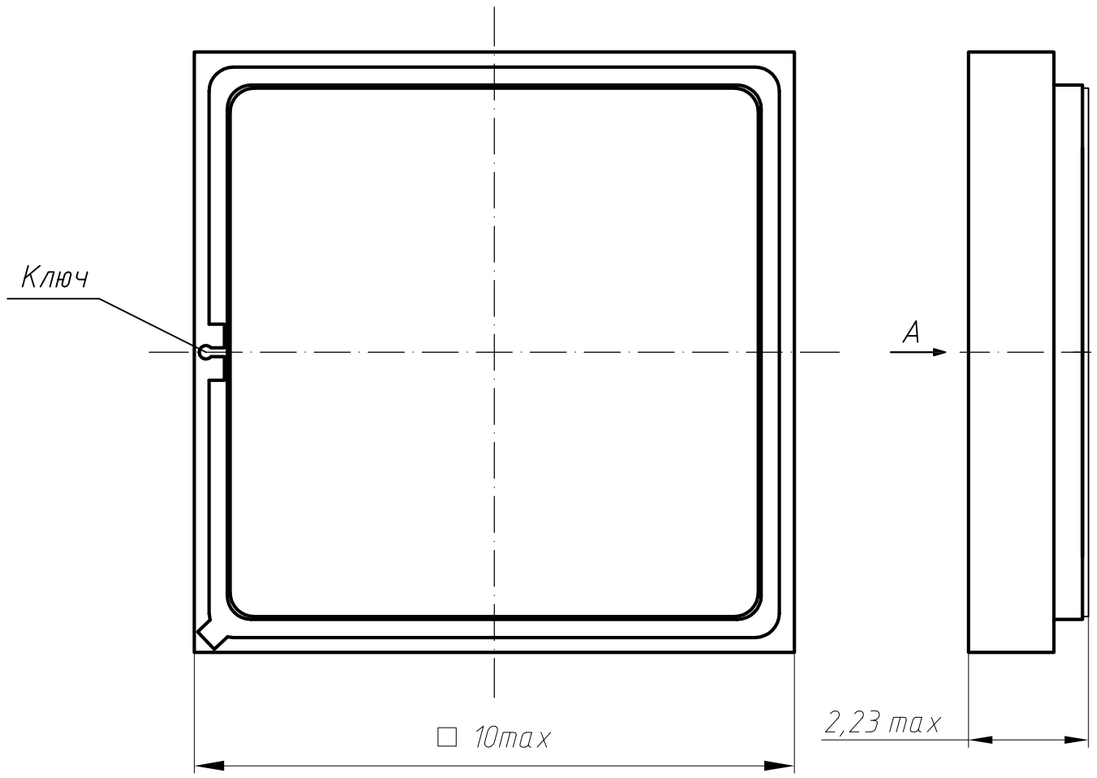

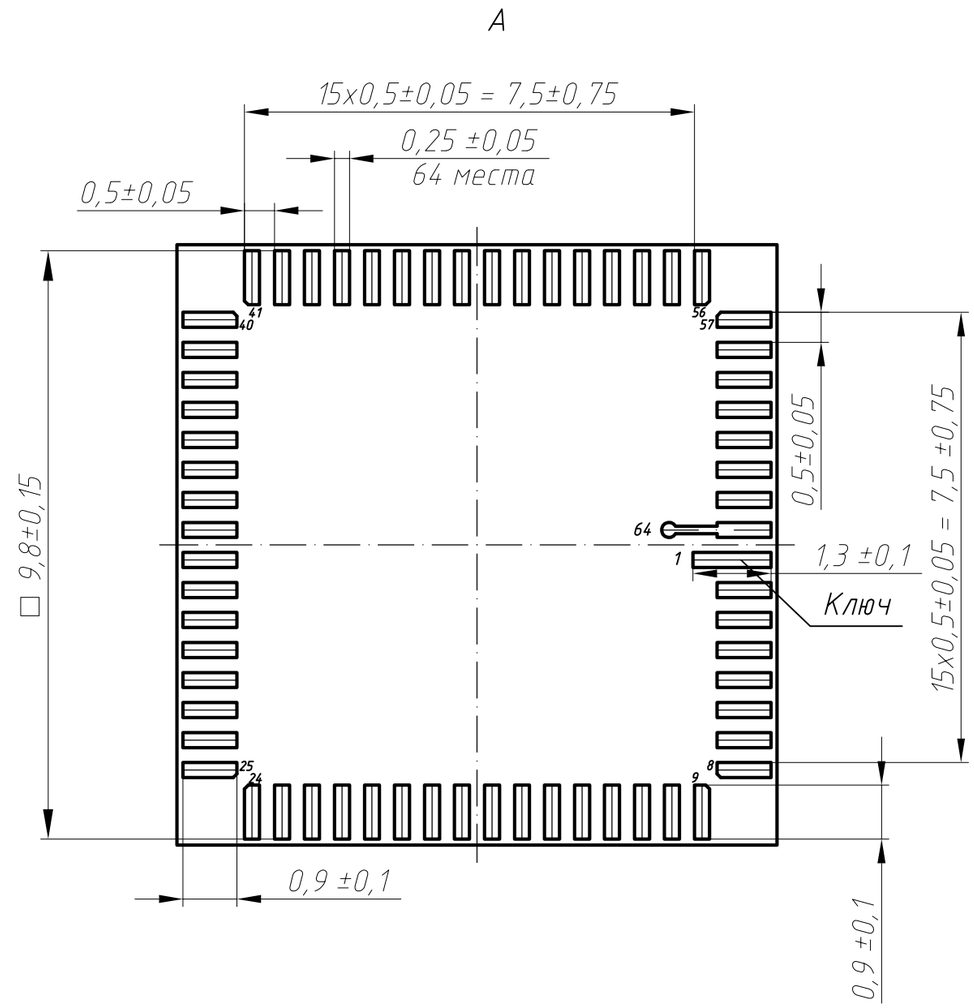

1. Нумерация выводов показана условно.
2. Неуказанные размеры корпуса микросхемы и дополнительные сведения о нем по ВБКП.301176.002 ТУ.

Изм.	Лист	№ докум.	Подп.	Дата	ГВАТ.431322.012 ГЧ		
Разраб.		Мажник			Микросхема интегральная 1370НС045 Габаритный чертеж	Лит.	Масса	Масштаб
Пров.		Труфанов						10:1
Т.контр.		Коровин				Лист	Листов 1	
Н.контр.							
Утв.		Булохов					

Перв. примен. | Справ. № | Подп. и дата | Инв. № дубл. | Взам. инв. № | Подп. и дата | Инв. № подл.

Копировал | Формат А3